КЛАПАН ЭЛЕКТРОМАГНИТНЫЙ 2/2-ходовой нормально закрытый непрямого действия

21W3KB190 ÷ 21W7KB500

Клапаны электромагнитные 2/2-ходовые нормально закрытые непрямого действия (с пилотным управлением) моделей **21W3…21W7…** применяются для автоматического перекрытия потоков воды, воздуха, пара, продуктов переработки нефти и др. жидких и газообразных сред (см. ниже таблицу применяемости).

Максимально допустимое давление на входе:

G 3/4″ – G 1″ 25 bar (25 кгс/см^2)

G 1 1/4″ – G 2″ 16 bar (16 кгс/см^2)

Минимальный перепад давления между входом и выходом: 0,2 bar (0,2 кгс/см^2)

Максимальная вязкость: 12 сСт

Напряжение питания, V: ~12, 24, 110, 220, 380 (50Hz)

(другой вольтаж по запросу) –12, 24, 110

Температура окружающей среды:

электромагнит класса F – 10 + 60 ^{O}C

электромагнит класса H – 10 + 80 ^{O}C

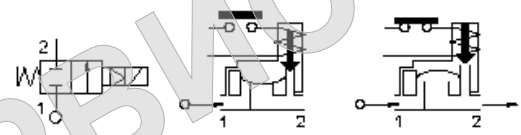

АРМАКИПСЕРВИС

Таблица применяемости

Материал мембраны	Температура	Среда
B=NBR (нитрил-бутадиеновый каучук)	– 10 + 90 ^{O}C	Вода, воздух, минеральные масла, нефтепродукты и др.
E=EPDM (этилен-пропиленовый каучук)	– 10 + 140 ^{O}C	Горячая вода, пар, воздух, кислоты, щелочи. Не стоек к нефтепродуктам.
V=FKM (фторэластомер, витон)	– 10 + 140 ^{O}C	Горячая вода, воздух с маслами, бензин, дизтопливо, нефтепродукты и др.

Спецификация

Присоединение, дюйм	Код	Диаметр отверстия, мм	Kv, l/min	Потребляемая мощность, Вт	Рабочее давление, bar		
					ΔPmin	ΔPmax = Pвх – Pвых	
						Переменный ток	Постоянный ток
G 3/4″	21W3K**B**190	19	140	8	0,2	16	16
G 1″	21W4K**B**250	25	190				
G 1 1/4″	21W5K**B**350	35	400			10	10
G 1 1/2″	21W6K**B**400	40	520				
G 2″	21W7K**B**500	50	750				

При использовании различных материалов мембраны буква в коде, выделенная жирным шрифтом, меняется согласно таблице применяемости

Применяемые материалы

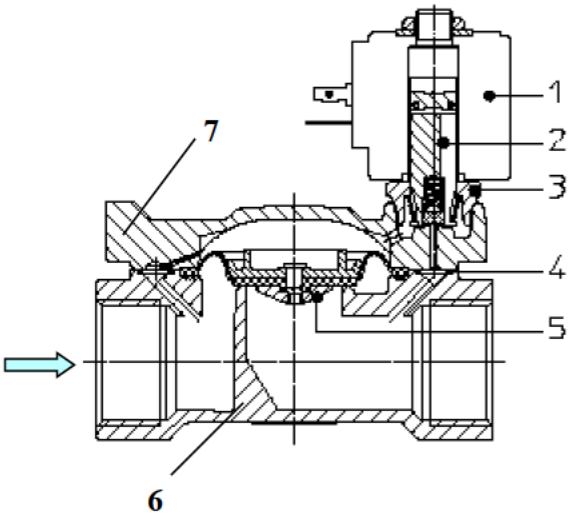

Корпус (6), крышка (7)	латунь UNI EN 12165 CW617
Арматурная трубка (3)	нержавеющая сталь AISI серии 300
Плунжер (2)	нержавеющая сталь AISI серии 400
Пружина	нержавеющая сталь AISI серии 300
Мембрана (5)	NBR, EPDM, FKM

Габаритные размеры

мм

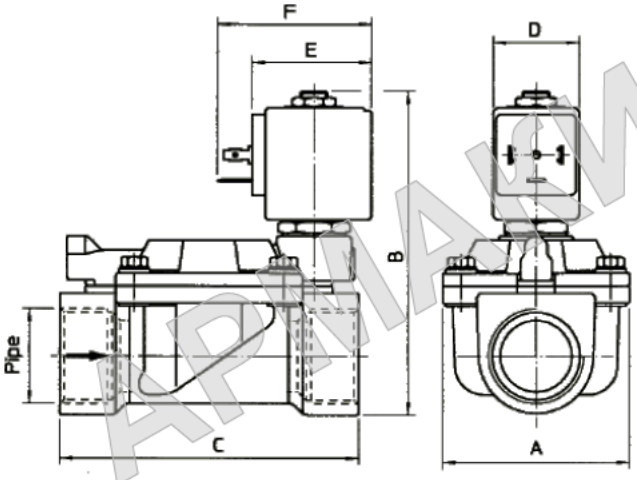

Код	G дюйм	A	B	C	D	E	F
21W3KB190	3/4″	65	105	104	30	42	54
21W4KB250	1″		112				
21W5KB350	1 1/4″	98	125	144			
21W6KB400	1 1/2″						
21W7KB500	2″	118	141	172			

Потребляемая мощность			Тип катушки
W ⎓	Удержание ~VA	Пуск ~VA	
8 W	14,5	25	**B**

CE Approval

(Pressure Equipment Directive 97/23/CE)

for S.V. 21W5÷21W7

С полным ассортиментом продукции компании **ODE S.r.l.** можно ознакомиться на сайте **www.ode.it**

АРМАКИПСЕРВИС

www.armakip.com.ua E-mail: armakip@ukr.net

Эксклюзивный дистрибьютор в Украине
ООО «Армакипсервис»
(044) 277-31-30, 277-45-58, 501-93-41