КЛАПАН ЭЛЕКТРОМАГНИТНЫЙ
2/2-ходовой нормально закрытый непрямого действия

21YC4K0T130 ÷ 21YC6K0T250

Клапаны электромагнитные 2/2-ходовые нормально закрытые непрямого действия (с пилотным управлением) моделей **21YC4…21YC6…** применяются для автоматического перекрытия потоков горячей воды, пара и др. жидких и газообразных сред (см. ниже таблицу применяемости).

Максимально допустимое давление на входе:

G 1/2″ – G 1″ — 25 bar (25 кгс/см^2)

Минимальный перепад давления между входом и выходом: — 0,9 bar (0,9 кгс/см^2)

Напряжение питания, V: — ~12, 24, 110, 220, 380 (50Hz)
(другой вольтаж по запросу) — –12, 24, 110

Температура окружающей среды: — – 40 + 80 ^{O}C

Степень защиты: — IP67

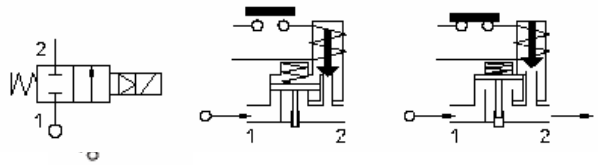

Таблица применяемости

Материал мембраны	Температура	Среда
T=PTFE (политетрафторэтилен,фторопласт)	- 40° + 180 ^{O}C	Пар, горячая вода, горячий воздух и др.

Спецификация

Присоединение, дюйм	Код	Диаметр отверстия, мм	Kv, l/min	Потребляемая мощность, Вт	Рабочее давление, bar		
					ΔPmin	ΔPmax = Pвх – Pвых	
						Переменный ток	Постоянный ток
G 1/2″	21YC4K0**T**130	13	50	8	0,9	10	10
G 3/4″	21YC5K0**T**190	19	90				
G 1″	21YC6K0**T**250	25	160				

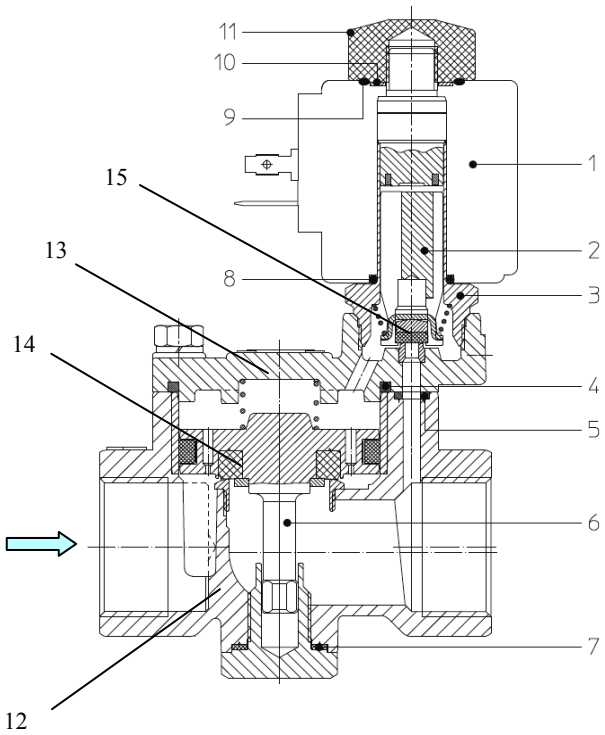

Применяемые материалы

Корпус (12), крышка (13)	латунь UNI EN 12165 CW617N
Арматурная трубка (3)	нержавеющая сталь AISI серии 300
Плунжер (2)	нержавеющая сталь AISI серии 400
Пружина	нержавеющая сталь AISI серии 300
Уплотнение (14)	усиленный стеклом PTFE
Уплотнение плунжера (15)	модифицированный PTFE

Габаритные размеры

мм

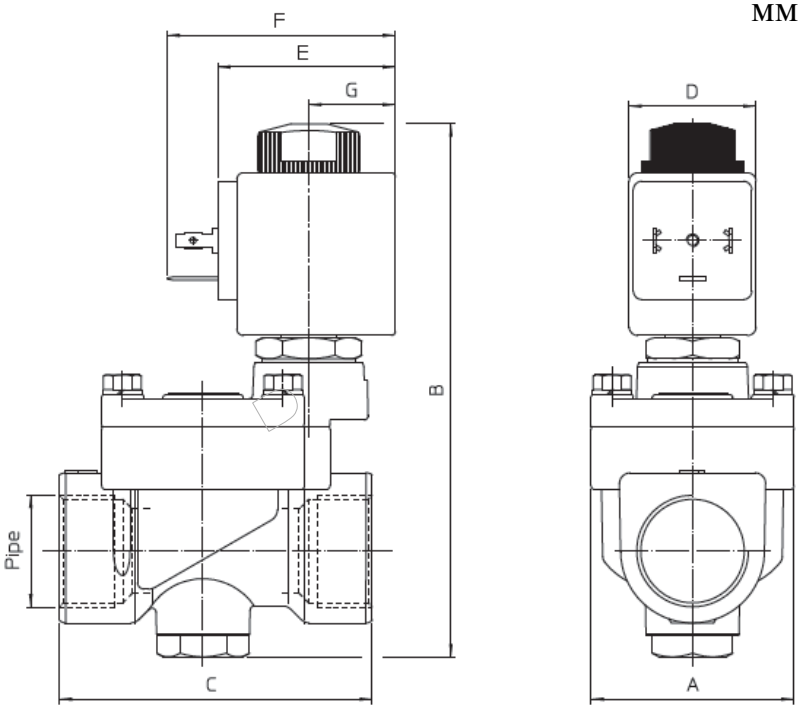

Потребляемая мощность			Тип катушки
W ⎓	Удержание ~VA	Пуск ~VA	
8 W	14,5	25	**B**

Код	G дюйм	A	B	C	D	E	F
21YC4K0**T**130	1/2″	40	107	65	30	42	54
21YC5K0**T**190	3/4″	48	120	74			
21YC6K0**T**250	1″	62	130	93			

С полным ассортиментом продукции компании **ODE S.r.l.** можно ознакомиться на сайте **www.ode.it**